FUJITSU

U0672823_2126_ML_1
26/06/2020

R32
NEW REFRIGERANT GAS

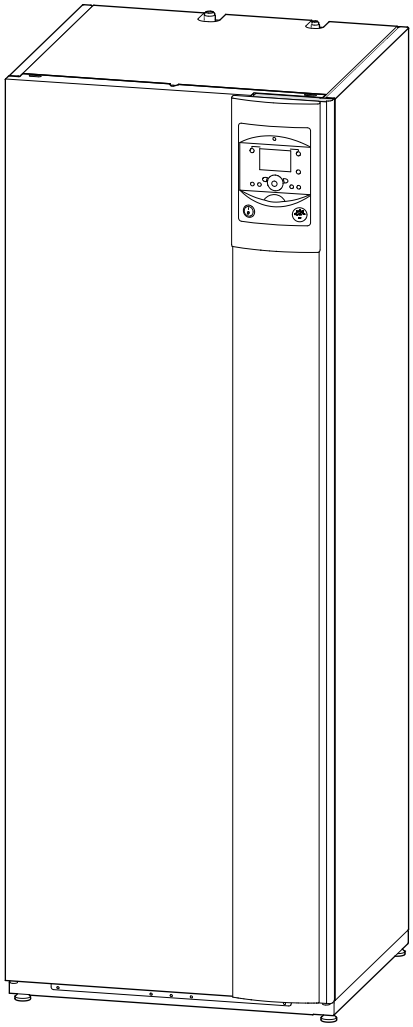

ML

Pèces détachées // Wisselstukken // Spare parts // Ersatzteilliste // Pezzi di ricambio

WATERSTAGE

Module hydraulique // Hydraulische module // Hydraulic unit // Hydraulikmodul // Modulo idraulico

Destinée au professionnel et à l'utilisateur. À conserver par l'utilisateur pour consultation ultérieure

■ Module hydraulique

N°	Code	Désignation	Type	Σ
1	914033	Corps de chauffe - Warmtewisselaar - Water jacket - Waermeaustauscher - Scambiatore di calore		01
2	167711	Robinet de vidange - Ledigingskraan - Bleed tap - Ablassventil - Rubinetto di scarico		01
3	142739	Joint - Dichting - Gasket - Dichtung - Giunto		01
4	159410	Purgeur automatique - Automatische ontluchter - Automatic drainer - Automatische Entlüftung - Valvola di spurgo automatica		01
5	122435	Écrou - Moer - Nut - Mutter - Dado		03
6	184081	Tuyauterie frigorifique “liquide” - Koelleiding vloeistof - “Fluid” refrigeration pipe - Kühlmittelleitung “flüssig” - Tubo frigorifero “Liquido”	3/8”	01
7	184082	Tuyauterie frigorifique “gaz” - Koelleiding gas - “Gas” refrigeration pipe - Kühlmittelleitung “Gas” - Tubo fluido frigorifero “Gas”	5/8”	01
8	184196	Tuyau de retour - Retourbuis - Return pipe - Rücklaufsrohrleitung - Tubería de ritorno		01
9	104863	Bouchon - Stop - Plug - Stopfen - Tappo	26x34	02
10	198798	Sonde - Voeler - Sensor - Fühler - Sonda	10 Kohm	01
11	195352	Circulateur - Circulatiepomp - Circulation pump - Pumpe - Pompa		01
12	174448	Soupape de sûreté - Veiligheidsklep - Safety valve - Sicherheitsventil - Valvola di sicurezza	3 bars	01
13	100187	Agrafe - Kram - Clip - Klipp - Graffa	D18	02
14	132283	Flexible - Bedieningslang - Flexible rod - Flexible Welle - Flessibile	Ø 19	1,5 m
15	110611	Collier - Band - Collar - Kragen - Collare	3/4”	02
16	184086	Tuyau de départ - Vertrekbuis - Flow pipe - Abgangsrohrleitung - Tubería de impulsión		01
17	909206	Sonde - Voeler - Sensor - Fühler - Sonda	10 Kohm	01
18	184126	Tuyau de retour - Retourbuis - Return pipe - Rücklaufsrohrleitung - Tubería de ritorno		01
19	110618	Collier - Band - Collar - Kragen - Collare	1"	01
20	183370	Tuyau de vanne - Mengkraanbuis - Pipe of valve - Leitung - Condutture di valvola		01
21	988116	Vanne - Kraan - Tap - Ventil - Valvola		01
22	150349	Moteur - Motor - Motor - Motor - Motore		01
23	132281	Flexible - Bedieningslang - Flexible rod - Flexible Welle - Flessibile		01
24	184197	Tuyau ECS - SWW buis - DHW hose - WBW Schlauch - Tubo ACS		02
25	111531	Couvercle - Deksel - Cover - Deckel - Coperchio		02
26	184125	Tuyauterie - Buis - Pipe - Leitung - Tubazione		01
27	132282	Flexible - Bedieningslang - Flexible rod - Flexible Welle - Flessibile		01
28	177561	Té - T-stuk - T-pipe - T Stück - Tee	1/2”Fx1”Fx1”M	01
29	183288	Flexible - Bedieningslang - Flexible rod - Flexible Welle - Flessibile		01
30	188292	Vase d’expansion - Expansievat - Expansion vessel - Ausdehnungsgefäß - Vaso di espansione	8L	01
31	110634	Collier - Band - Collar - Kragen - Collare		01
32	217328	Support vase - Expansievathouder - Expansion vessel support - Ausdehnungsgefässhalterung - Soporte recipiente		01
33	132280	Agrafe - Kram - Clip - Klipp - Graffa - Klips	D10	01
34	142442	Joint - Dichting - Gasket - Dichtung - Giunto	20X27	06
35	142735	Joint - Dichting - Gasket - Dichtung - Giunto	26X34	13
36	142716	Joint - Dichting - Gasket - Dichtung - Giunto	17.86X2.62	01
37	142723	Joint - Dichting - Gasket - Dichtung - Giunto	15X21	01
38	164643	Réduction flare - Flare-reductie - Flare reducer - Flare-Reduktion - Flare-riduzione	F5/8” M1/2”	01
39	122672	Écrou flare - Flare-moer - Flare nut - Flare-Mutter - Flare-dado	1/2”	01
40	164644	Réduction flare - Flare-reductie - Flare reducer - Flare-Reduktion - Flare-riduzione	F3/8” M1/4”	01
41	122670	Écrou flare - Flare-moer - Flare nut - Flare-Mutter - Flare-dado	1/4”	01

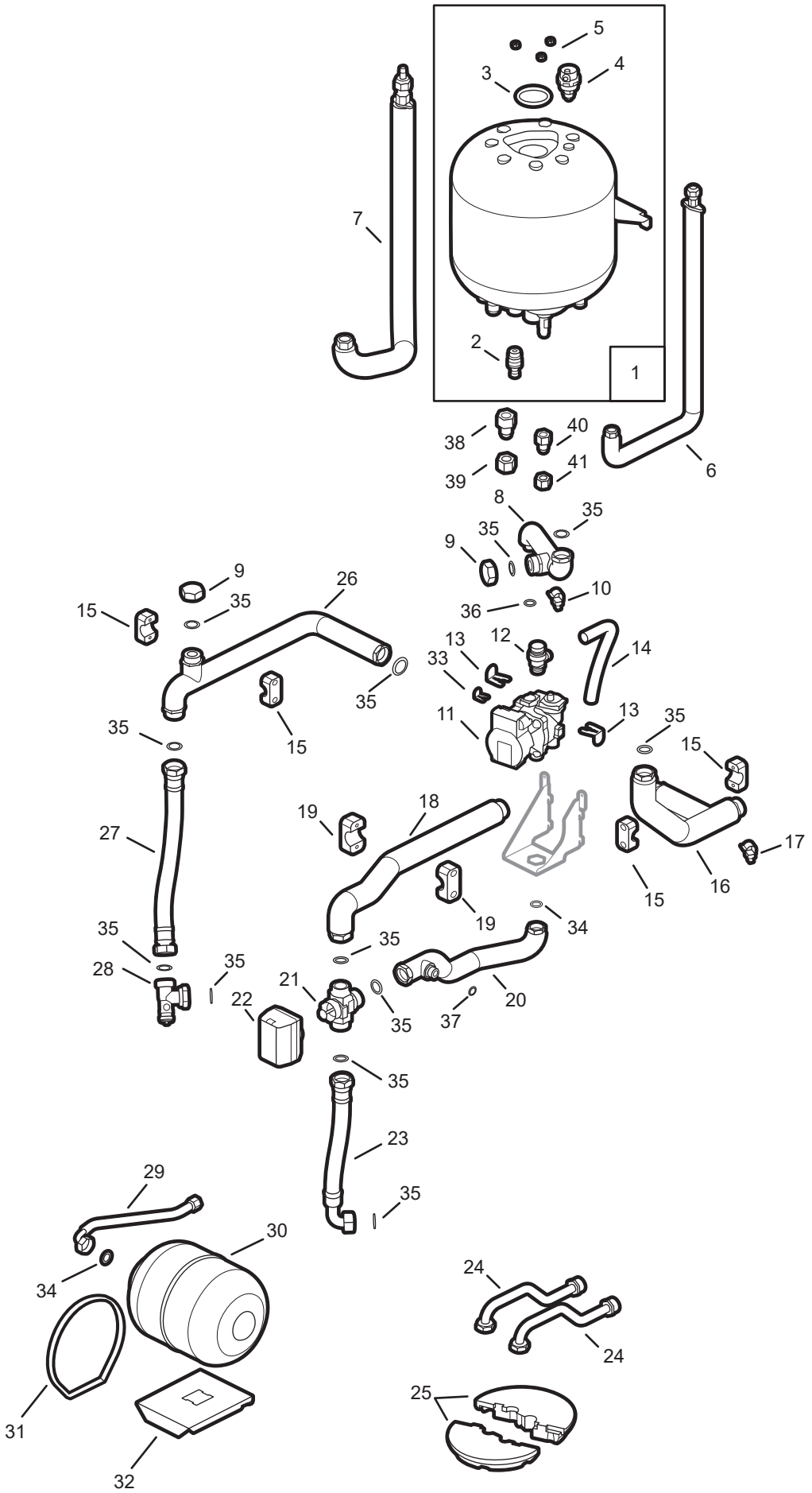
5
4
3
7
2
1
38
40
39
41
6
8
35
9
35
10
36
9
26
15
35
13
12
14
33
35
11
13
35
15
35
15
19
18
27
17
16
15
19
34
35
35
28
35
21
20
22
35
37
35
23
29
35
30
34
24
24
25
31
32

■ Module hydraulique (ballon)

N°	Code	Désignation	Type	Σ
50	904554	Ballon (ECS) - Boiler (SWW) - (DHW) tank - Wasserboiler WBW - Bollitore (ACS)		01
51	937412	Capot de protection appoint ECS - Afschermkap weerstand SWW - DHW back-up protective cover - Heizkörperabdeckung - Tappo di protezione ACS		01
52	179072	Thermostat de sécurité - Veiligheidsthermostaat - Safety thermostat - Sicherheitsthermostat - Termostato di sicurezza		01
53	133169	Faisceau - Kabelbundel - Bundle - Kabelbündel - Fascio		02
54	132756	Ensemble trappe - Kit flens - Hatch assy - Kit Flansch - Insieme Portello		01
55	105188	Trappe - Flens - Hatch - Flansch - Portello		01
56	142494	Joint - Dichting - Gasket - Dichtung - Giunto		01
57	168013	Résistance appoint ECS - Elektrische weerstand SWW - DHW electrical resistance - Elektrischer Widerstand TWW - Resistenza con ACS		01
58	142477	Joint - Dichting - Gasket - Dichtung - Giunto		01
59	157337	Passe-fils - Draaddoorgangsgaten - Cable grommet - Kabeldurchführung		02
60	166711	Robinet de vidange - Ledigingskraan - Bleed tap - Ablassventil - Rubinetto di scarico	1/2” M	01
63	943161	Kit SAV trappe - Kundendienst-Kit für Falltüren - Service kit for trap door - Naverkoopservicekit voor valluik		01
64	943151	Raccord diélectrique - Diëlektrische koppelstuk - Diélectric connection - Isoliermuffe - Raccordo dielettrico		01
65	190043	Goujon - Snelle stift - Push clip - Haltestift - Clip		06
66	132760	Trappe avec anode - Flens met anode - Inspection flange with anode - Flansch mit Anode - Ispezione con anodo		01
67	100403	Ensemble joint de trappe + anode - Kit flensdichting + anode - Gasket + anode assy - Kit Flanschdichtung + Anode - Insieme guarnizione trappe + anodo		01
68	142487	Joint - Dichting - Gasket - Dichtung - Giunto		01

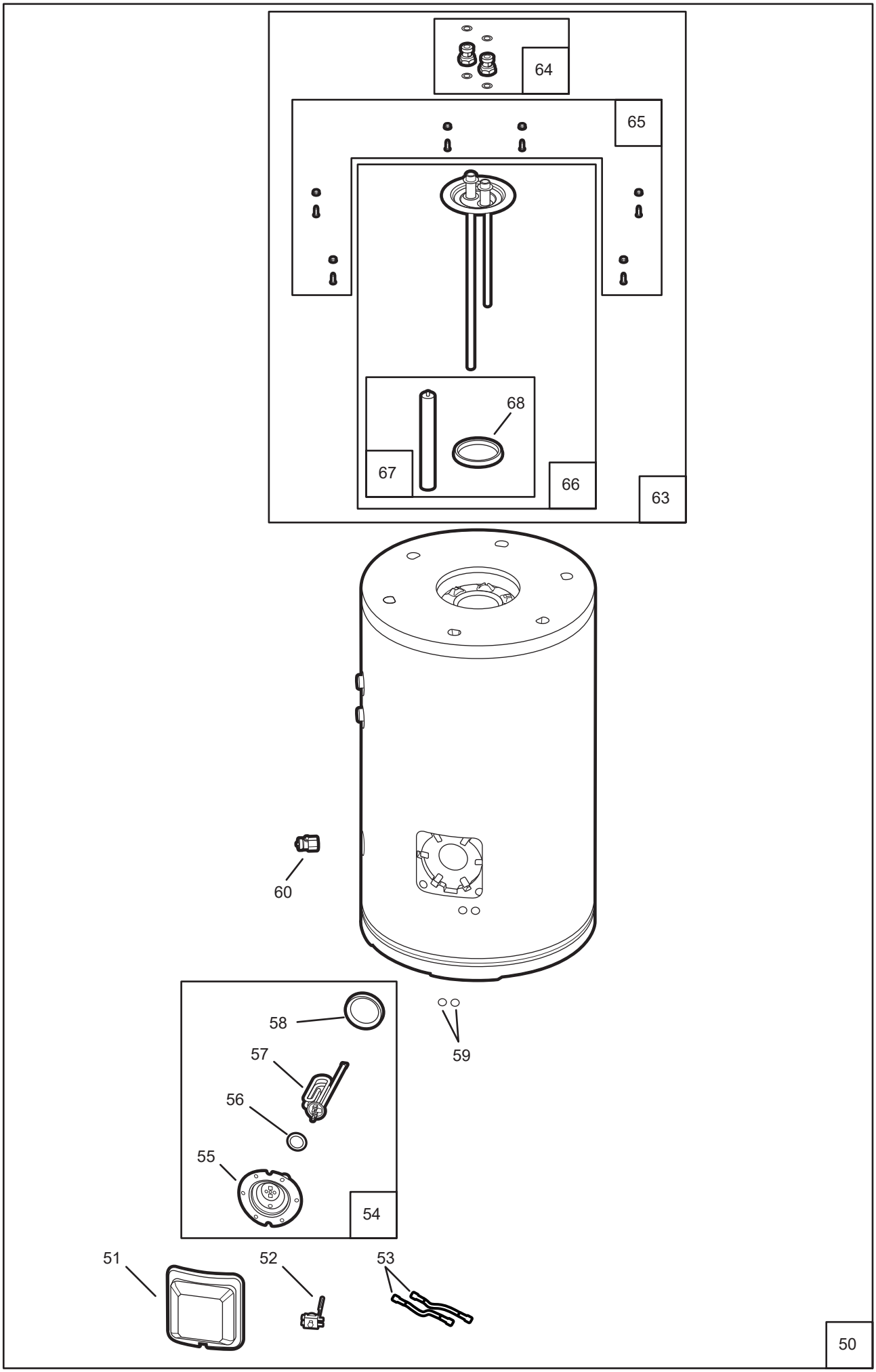
64
65
68
67
66
63
60
58
57
56
55
54
59
51
52
53
50

■ Tableau électrique

A : Waterstage Split Comfort Series 5, code WGYA050ML3

B : Waterstage Split Comfort Series 6, 8, code WGYA080ML3

N°	Code	Désignation	Type	A	B	Σ
100	178996	Thermostat de sécurité - Veiligheidsthermostaat - Safety thermostat - Sicherheitsthermostat - Termostato di sicurezza		A	B	01
101	165643	Relais - Relais - Relay - Relais - Relè		A	B	01
102	198747	Sonde extérieure - Buitenvoeler - Outdoor sensor - Außenfühler - Sonda esterna	QAC 34	A	B	01
103	198792	Sonde - Voeler - Sensor - Fühler - Sonda		A	B	01
106	909243	Kit commande electrique ECS - Kit elektrische sturing SWW - DHW Electric control kit - Kit Steuerung WW Elektroheizung - Kit comando elettrico ACS		A	B	01
107	110866	Connecteur - Connector - Connector - Steckverbinder - Connettore		A	B	01
108	133247	Faisceau - Kabel bundel - Cable Bundle - Kabelbündel - Fascio dei cavi		A	B	01
109	965438	Carte interface - Interfacekaart - Interface card - Interface-Platine - Scheda interfaccia		A	B	01
110	198762	Sonde échangeur - Voeler wisselaar - Exchanger sensor - Austauschersonde - Sonda scambiatore		A	B	01
111	161020	Presse-étoupe - Draadklemmen - Stuffing box - Stopfbüchse - Premistoppa		A	B	04
112	161016	Presse-étoupe - Draadklemmen - Stuffing box - Stopfbüchse - Premistoppa		A	B	08
113	161021	Presse-étoupe - Draadklemmen - Stuffing box - Stopfbüchse - Premistoppa		A	B	02
114	157311	Passe-fils - Draaddoorgangsgaten - Cable grommet - Kabeldurchführung - Passaggio fili		A	B	06
115	104725	Bouchon - Stop - Plug - Stopfen - Tappo		A	B	03
116	157318	Passe-fils - Draaddoorgangsgaten - Cable grommet - Kabeldurchführung - Passaggio fili		A	B	01
117	110862	Connecteur - Connector - Connector - Steckverbinder - Connettore		A	B	01
118	965440	Régulateur - Regelaar - Regulator - Regler - Regolatore		A		01
	965439				B	
119	110867	Connecteur - Connector - Connector - Steckverbinder - Connettore		A	B	01
120	110868	Connecteur - Connector - Connector - Steckverbinder - Connettore		A	B	01
125	965908	Résistance thermoplongeur - Ondergedompelde weerstand - Immersion heater - Tauchsieder - Riscaldatore ad immersione		A	B	01
126	112809	Châssis afficheur - Displayhouder - Display support - Display Rahmen - Telaio Display		A	B	01
127	139252	Interrupteur - Schakelaar - Switch - Schalter - Interruttore		A	B	01
128	149921	Manomètre - Manometer - Manometer - Manometer - Manometro		A	B	01
129	251407	Butée - Aanslag - Block stop - Fußbein - Ammortizzatori		A	B	01
130	149896	Molette de commande - Draaiknop regelpaneel - Control knob - Stellknopf - Leva di comando		A	B	01
131	175052	Support afficheur - Displayhouder - Display support - Display Halter - Supporto Display		A	B	01
132	197160	Carte électronique - Elektronische kaart - Electronic board - Elektronikkarte - Scheda elettronica	ACI	A	B	01
133	102184	Interface utilisateur - Gebruikerinterface - User interface - Benutzer-Platine - Unità di comando		A	B	01
134	153016	Nappe de raccordement - Aansluitbundel - Flat cable - Flachkabel - Cavo piano		A	B	01
135	109698	Faisceau alimentation - Voedingskabel - Supply bundle - Kabelbaum ACI - Fascio alimentazione		A	B	01

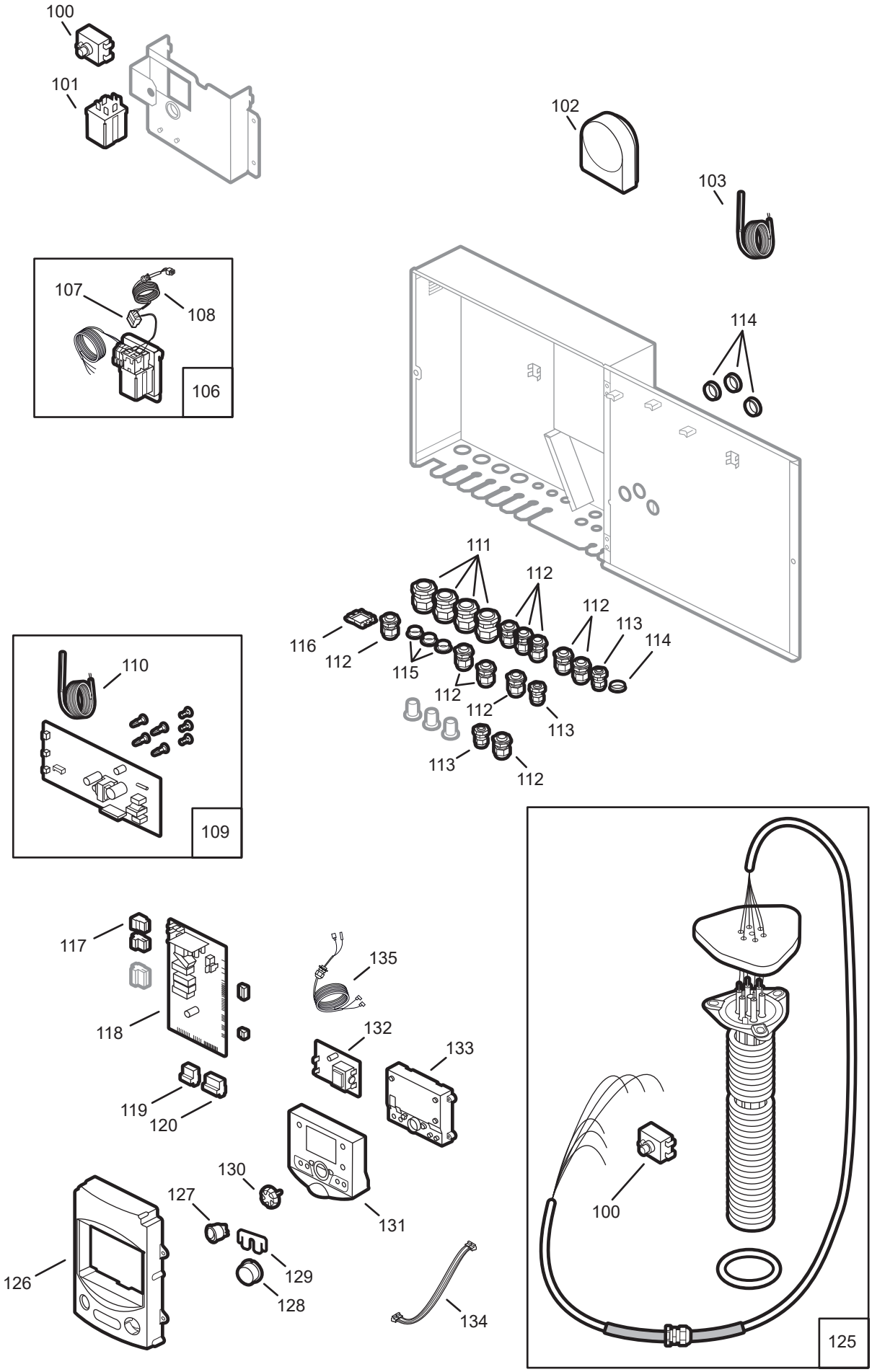
100
101
102
103
107
108
106
114
111
112
112
113
114
116
112
115
112
112
113
113
112
110
109
117
118
135
132
133
119
120
130
127
131
126
129
128
134
100
125

■ Habillage

N°	Code	Désignation	Type	Σ
150	937409	Côté gauche - Linker zijpaneel - L. side panel - Seitenwand - Lato sinistro		01
151	252606	Couvercle - Deksel - Cover - Deckel - Coperchio		01
152	157326	Passe-fils - Draaddoorgangsgaten - Cable grommet - Kabeldurchführung - Passaggio fili		02
153	157312	Passe-fils - Draaddoorgangsgaten - Cable grommet - Kabeldurchführung - Passaggio fili		02
154	157311	Passe-fils - Draaddoorgangsgaten - Cable grommet - Kabeldurchführung - Passaggio fili		01
155	157011	Passe-fils - Draaddoorgangsgaten - Cable grommet - Kabeldurchführung - Passaggio fili		02
156	157328	Passe-fils - Draaddoorgangsgaten - Cable grommet - Kabeldurchführung - Passaggio fili		02
157	157337	Passe-fils - Draaddoorgangsgaten - Cable grommet - Kabeldurchführung - Passaggio fili		02
158	100107	Agrafe - Kram - Clip - Klipp - Graffa		03
159	937410	Côté droit - Rechter zijpaneel - R. side panel - Seitenwand - Lato destro		01
160	956107	Plateau technique - Technische onderplaat - Technical plate - Montageplatte - Tecnico		01
161	100109	Agrafe - Kram - Clip - Klipp - Graffa		01
162	937420	Façade - Voorfront - Front plate - Frontplatte - Facciata		01
163	923222	Enjoliveur - Sierplaat klein - Trim - HMI Verkleidung - Piastrina decorativa		01
164	123547	Bandeau - Sierplaat groot - Trim - Frontverkleidung - Banda		01

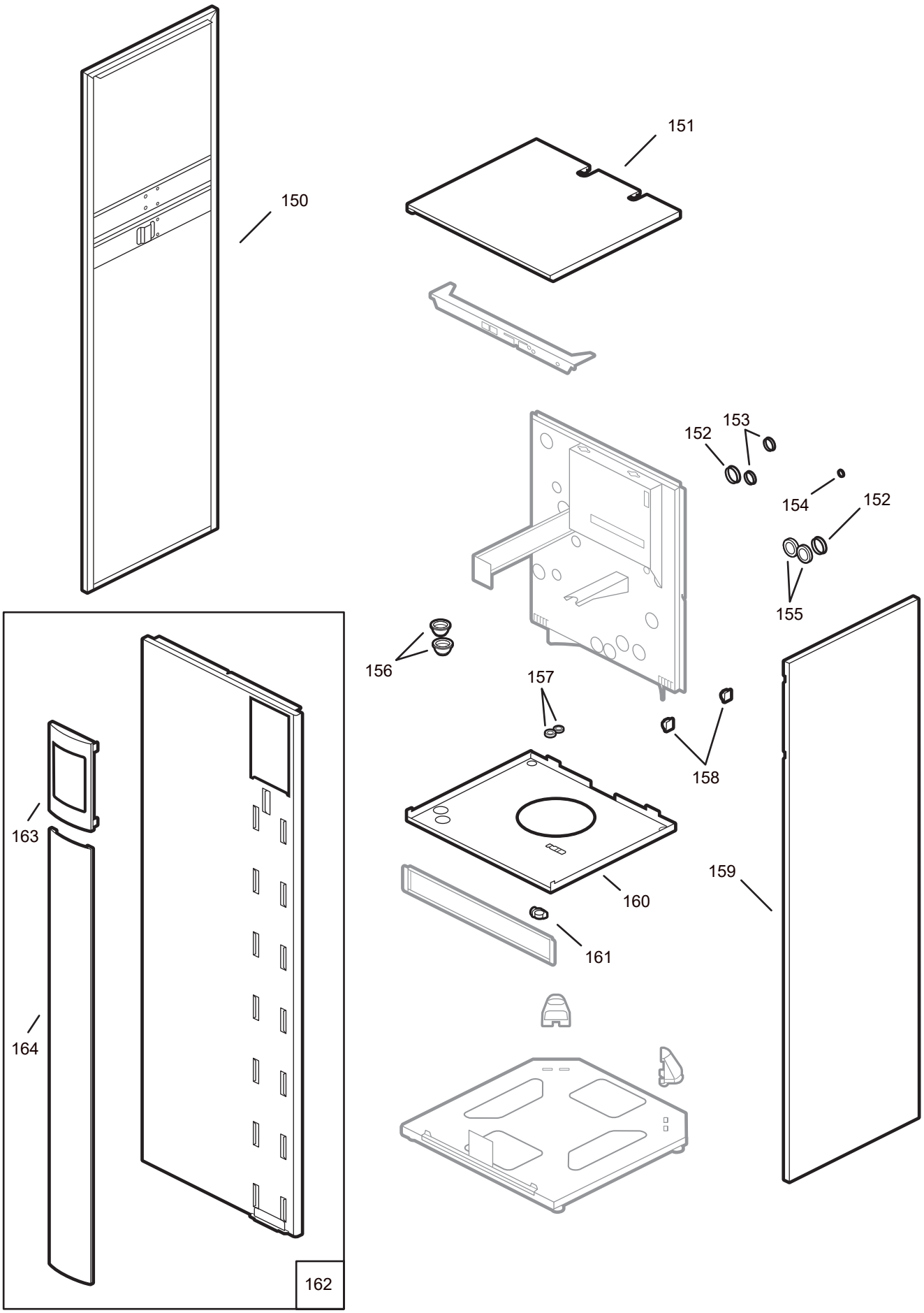
150
151
152
153
154
152
155
156
157
158
159
160
161
162
163
164

■ Faisceaux

N°	Code	Désignation	Type	Σ
202	109672	Faisceau - Kabelbundel - Bundle - Kabelbündel - Fascio	UART	01
203	109650	Faisceau - Kabelbundel - Bundle - Kabelbündel - Fascio	Sondes D & R	01
204	133247	Faisceau - Kabelbundel - Bundle - Kabelbündel - Fascio	Vanne	01
206	133245	Faisceau - Kabelbundel - Bundle - Kabelbündel - Fascio	Circulateur	01
207	109668	Faisceau - Kabelbundel - Bundle - Kabelbündel - Fascio	PWM	01

202

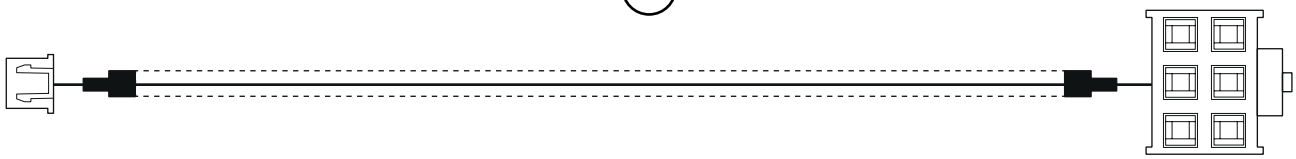

203

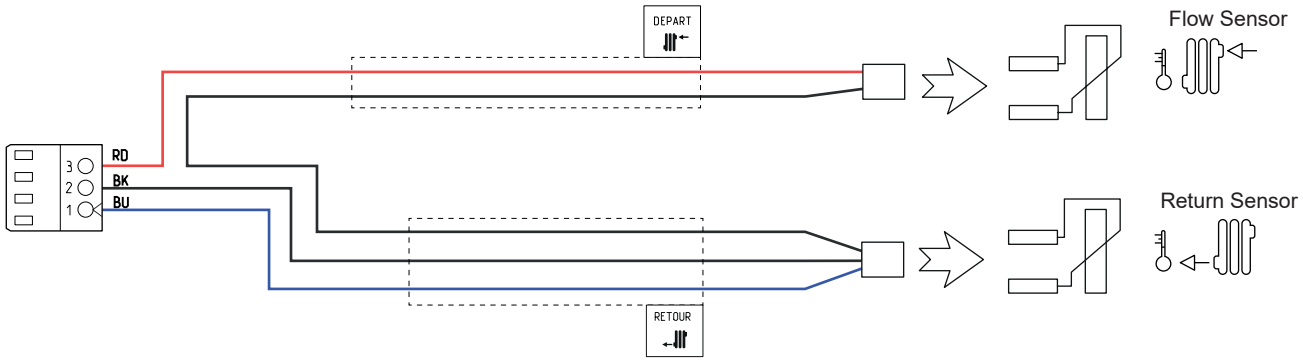

204

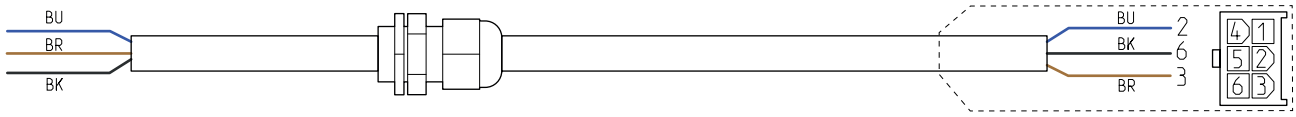

206

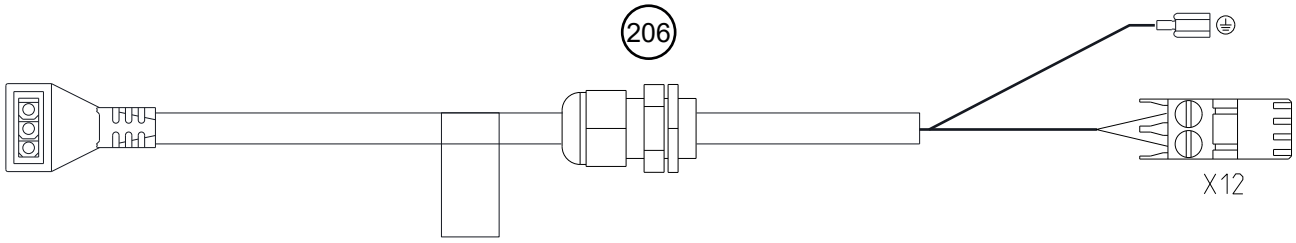

207

IT

Questo apparecchio presenta questo simbolo. Esso indica il divieto di gettare i prodotti elettrici ed elettronici assieme ai rifiuti domestici comuni. I paesi della Comunita´ Europea (*) , la Norvegia, l´Islanda ed il Liechtenstein sono obbligati a disporre di un sistema di raccolta per i suddetti prodotti. Non smonti il questo apparecchio da solo, potrebbe danneggiare la Sua salute e l´ambiente. La disinstallazione dell´apparecchio ed il trattamento del gas refrigerante, dell´olio in esso contenuti e delle altre parti deve essere effettuato da un installatore qualificato in conformita´ alle leggi regionali e nazionali. Questo apparecchio devono essere trattati in impianti specifici adatti al recupero, riciclo e riutilizzazione di tali prodotti e non devono essere mischiati ai rifiuti urbani. La preghiamo di contattare l´installatore o le autorita´ locali per ulteriori informazioni.
* Ogni Paese membro in conformita´ alle leggi nazionali

DE

Dieses Gerät ist mit diesem Symbol gekennzeichnet. Dieses Symbol besagt, das elektrische- und elektronische Komponenten nicht mit dem allgemeinen Hausmüll entsorgt werden dürfen. Die „Europäische Gemeinschaft“ (*) Norwegen, Island und Liechtenstein haben für diese Komponenten ein spezielles Sammelsystem vorgesehen. Versuchen Sie keinesfalls diese Komponenten zu demontieren, dadurch könnte Ihre Gesundheit beeinträchtig und die Umwelt belastet werden. Die Demontage und Entsorgung von Kältemittel, Öl und anderen Bauteilen der Klimagerät darf nur von qualifiziertem Fachpersonal, in Übereinstimmung mit den örtlichen - und nationalen Verordnungen, durchgeführt werden. Dieses Gerät muss in einer speziellen Verwertungsanlage aufbereitet, verwertet und entsorgt werden, die Gerätedürfen nicht in den Hausmüll gelangen. Bitte informieren Sie sich bei Ihrem Kälteanlagenbauer oder Ihrer Gemeinde- oder Stadtverwaltung.
*Abhängig vom nationalen Recht des jeweiligen Mitgliedsstaates.

EN

This appliance is marked with this symbol. This means that electrical and electronic products shall not be mixed with general household waste. European Community countries(*), Norway, Iceland and Liechtenstein should have a dedicated collection system for these products. Do not try to dismantle the system yourself as this could have harmful effects on your health and on the environment. The dismantling and treatment of refrigerant, oil and other parts must be done by a qualified installer in accordance with relevant local and national regulations. This appliance must be treated at a specialized treatment facility for re-use, recycling and other forms of recovery and shall not be disposed of in the municipal waste stream. Please contact the installer or local authority for more information.
* Subject to the national law of each member state

NL

Dit toestel draagt dit symbool. Dit betekent dat u geen elektrische en elektronische producten mag mengen met gewoon huishouelijk afval. In de landen van de Europese Gemeenschap(*), Noorwegen, IJsland en Liechtenstein moet een specifiek ophaalsysteem voor deze producten bestaan. Probeer niet het systeem zelf te ontmantelen aangezien dit een negatieve invloed op uw gezondheid en het milieu zou kunnen hebben. Het ontmantelen en behandelen van het koelmiddel, olie en andere onderdelen moet gebeuren door een bevoegd installateur in overeenstemming met de relevante lokale en nationale reglementeringen. Dit toestel moet worden behandeld in een gespecialiseerd behandelingsbedrijf voor hergebruik, recyclage en andere vormen van terugwinning en mogen niet worden opgeruimd in het gemeentelijke afval. Voor meer informatie, gelieve contact op te nemen met de installateur of de lokale overheid.
* Onderhevig aan de nationale wetgeving van elke lidstaat

FR

Cet appareil est identifié par ce symbole. Il signifie que tous les produits électriques et électroniques doivent être impérativement séparés des déchets ménagers. Un circuit spécifique de récupération pour ce type de produits est mis en place dans les pays de l'Union Européenne (*), en Norvège, Islande et au Liechtenstein. N'essayez pas de démonter ce produit vous-même. Cela peut avoir des effets nocifs sur votre santé et sur l'environnement. Le retraitement du liquide réfrigérant, de l'huile et des autres pièces doit être réalisé par un installateur qualifié conformément aux législations locales et nationales en vigueur. Pour son recyclage, cet appareil doit être pris en charge par un service spécialisé et ne doit être en aucun cas jeté avec les ordures ménagères, avec les encombrants ou dans une décharge. Veuillez contacter votre installateur ou le représentant local pour plus d'informations.
* En fonction des règlements nationaux de chaque état membre.

Matériel sujet à modifications sans préavis - Document non contractuel

Date de la mise en service :

Coordonnées de votre installateur chauffagiste ou service après-vente.

FUJITSU

Fujitsu General (Euro) GmbH
Fritz-Vomfelde-Strasse 26-32
40547 Düsseldorf - Germany